# Gasdruckfeder POWERLINE

## Hinweis:

Anfangsfederkraft bei 150 bar ist 750 daN

Bestell-Nr. für Ersatzteilsatz: 2487.12.00750

Druckmedium: Stickstoff – $N_2$
max. Fülldruck: 150 bar
min. Fülldruck: 25 bar
Arbeitstemperatur: 0 °C bis +80 °C
temperaturabh. Kraftanstieg: ± 0,3%/°C
empfohlene max. Hübe/Minute:
ca. 20 bis 100 (bei 20 °C)
max. Kolbengeschwindigkeit: 1,6 m/s

## 2487.12.00750. .1

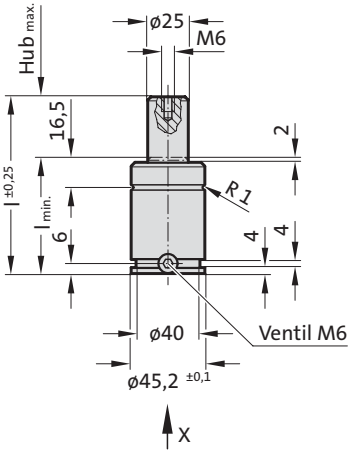

ZUGELASSEN PED 2014/68/EU | VDI | ISO

S>max | V>max | P>max | Flex Guide™

Ansicht X

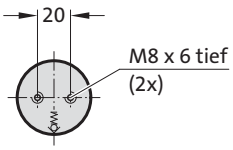


## 2487.12.00750. .1
## Gasdruckfeder POWERLINE

| Bestell-Nummer | $Hub_{max.}$ (s) | $l_{min.}$ | l |
|---|---|---|---|
| 2487.12.00750.010.1 | 10 | 42 | 52 |
| 2487.12.00750.013.1 | 13 | 45 | 58 |
| 2487.12.00750.016.1 | 16 | 48 | 64 |
| 2487.12.00750.019.1 | 19 | 51 | 70 |
| 2487.12.00750.025.1 | 25 | 57 | 82 |
| 2487.12.00750.032.1 | 32 | 64 | 96 |
| 2487.12.00750.038.1 | 38 | 70 | 108 |
| 2487.12.00750.050.1 | 50 | 82 | 132 |
| 2487.12.00750.063.1 | 63 | 95 | 158 |
| 2487.12.00750.075.1 | 75 | 107 | 182 |
| 2487.12.00750.080.1 | 80 | 112 | 192 |
| 2487.12.00750.100.1 | 100 | 132 | 232 |
| 2487.12.00750.125.1 | 125 | 157 | 282 |

Anfangsfederkraft in
Abhängigkeit vom Auffülldruck

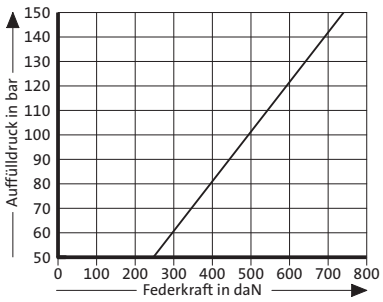


Hubabhängiges Druckaufbaudiagramm

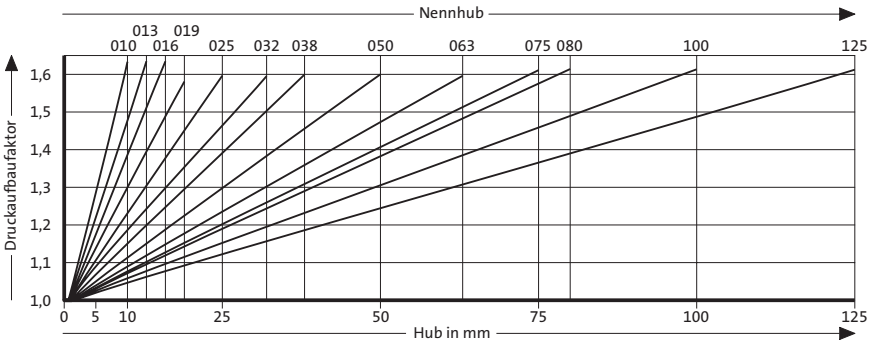


Druckaufbaufaktor gilt für hubabhängige Gasvolumenverdrängung ohne Einflussgrößen!